Solarne lampy ogrodowe

Numer artykułu: 655 192
Made exclusively for:
Tchibo GmbH, Überseering 18, 22297 Hamburg, Germany, www.tchibo.pl

Drodzy Klienci!

Państwa nowe solarne lampy ogrodowe zapewniają ciepłe, białe światło.

Diody LED w lampach zapalają się automatycznie, gdy zapada ciemność, a rankiem przy wystarczającym poziomie jasności również automatycznie się wyłączają.

Lampy posiadają wbudowane pakiety akumulatorowe, które gromadzą energię pobraną przez moduł solarny i przetworzoną na prąd elektryczny.
Dzięki takiemu rozwiązaniu lampy świecą również w okresach dłuższej niepogody.

Życzymy Państwu wiele radości i satysfakcji z użytkowania tego produktu.

Zespół Tchibo

Dla bezpieczeństwa użytkownika ⚠

Należy dokładnie przeczytać wskazówki bezpieczeństwa i użytkować produkt wyłącznie w sposób opisany w tej instrukcji, aby uniknąć niezamierzonych urazów ciała lub uszkodzeń sprzętu.
W razie zmiany właściciela produktu należy przekazać również tę instrukcję.

Przeznaczenie

Solarne lampy ogrodowe przeznaczone są do ciągłego użytku na zewnątrz. Zaprojektowano je do użytku w prywatnych gospodarstwach domowych i nie nadają się do celów komercyjnych.

Niebezpieczeństwo – zagrożenie dla dzieci

- Dzieci nie potrafią rozpoznać niebezpieczeństw wynikających z nieprawidłowego obchodzenia się z urządzeniami elektrycznymi, dlatego nie mogą mieć dostępu do produktu.
- Chronić dzieci przed dostępem do drobnych elementów (np. śrub), które mogą zostać połknięte, oraz materiałów opakowaniowych. Istnieje m.in. niebezpieczeństwo uduszenia!
- Sztyce lamp należy trzymać z dala od dzieci.

Niebezpieczeństwo odniesienia obrażeń ciała

- Nie wolno rozbierać produktu na części w sposób inny, niż opisano w tej instrukcji. Nie wolno wprowadzać żadnych zmian w produkcie. Nieprawidłowo wykonane naprawy mogą prowadzić do powstania poważnych zagrożeń dla użytkownika. Wszelkie naprawy produktu powinny być przeprowadzane w zakładzie specjalistycznym lub w Centrum Serwisu.
- Nie używać w solarnej lampie ogrodowej zwykłych baterii, których nie da się ponownie naładować. Istnieje niebezpieczeństwo wybuchu!
- Akumulatorów nie wolno rozbierać na części, wrzucać do ognia ani zwierać.
- W razie wycieku elektrolitu z akumulatora należy unikać kontaktu ze skórą, oczami i błonami śluzowymi. W razie potrzeby opłukać miejsca kontaktu wodą i natychmiast udać się do lekarza.

Szkody materialne

- Produkt odpowiada stopniowi ochrony IP44 i jest zabezpieczony przed przedostawaniem się do wnętrza stałych ciał obcych o średnicy większej niż 1 mm oraz przed bryzgami wody. Nie wolno go jednak zanurzać w wodzie. Produkt musi być poprawnie złożony.
- Nie umieszczać lamp w nieckach lub zagłębieniach, w których mogą się tworzyć kałuże.
- Otwory na spodach lamp muszą być zawsze odsłonięte, tak aby w razie potrzeby mogła z nich wypływać woda deszczowa lub kondensat.
- Moduł solarny znajduje się wewnątrz lamp. Nie wolno zaklejać, zasłaniać ani zamalowywać lamp.
- Do czyszczenia nie należy używać silnych chemikaliów ani agresywnych lub rysujących powierzchnię środków czyszczących.
- Ze względu na długą żywotność diod LED ich wymiana nie jest konieczna. Nie ma możliwości wymiany tych diod ani nie wolno tego robić.
- Solarne lampy ogrodowe nadają się do używania na zewnątrz przy temperaturach do ok. –10°C. Przy niższych temperaturach należy przechowywać je w domu. W przeciwnym razie może dojść do ich uszkodzenia.
- Pakiety akumulatorowe należy wyjąć z produktu, gdy są zużyte lub gdy produkt nie będzie przez dłuższy czas używany. Dzięki temu można uniknąć szkód, które mogą powstać wskutek wycieku elektrolitu.

Dane techniczne

Model:	655 192
Moduł solarny:	5 V, 1 W
Akumulator:	3x 1,2 V NiMH, 3,6 V / 1000 mAh
Ochrona przed wodą rozpryskową:	IP44
Klasa ochronności:	III
Źródło światła:	diody LED
Temperatura otoczenia:	od –10°C do +40°C
Made exclusively for:	Tchibo GmbH, Überseering 18, 22297 Hamburg, Germany, www.tchibo.pl

W ramach doskonalenia produktu zastrzegamy sobie prawo do wprowadzania zmian w jego konstrukcji i wyglądzie.

CE

Usuwanie odpadów

Produkt, jego opakowanie oraz wbudowane akumulatory zawierają wartościowe materiały, które nadają się do ponownego wykorzystania. Ponowne przetwarzanie odpadów powoduje zmniejszenie ich ilości i przyczynia się do ochrony środowiska naturalnego.

Opakowanie należy usunąć zgodnie z zasadami segregacji odpadów. Należy wykorzystać lokalne możliwości oddzielnego zbierania papieru, tektury oraz opakowań lekkich.

Urządzenia, **baterie i akumulatory**, które zostały oznaczone tym symbolem, nie mogą być usuwane do zwykłych pojemników na odpady domowe! Użytkownik jest ustawowo zobowiązany do usuwania zużytego sprzętu oddzielnie od odpadów domowych. Urządzenia elektryczne zawierają substancje niebezpieczne. W przypadku nieprawidłowego przechowywania i usuwania mogą one szkodzić zdrowiu oraz środowisku naturalnemu. Informacji na temat punktów zbiórki bezpłatnie przyjmujących zużyty sprzęt udzieli Państwu administracja samorządowa. Zużyte baterie i akumulatory należy przekazywać do gminnych bądź miejskich punktów zbiórki lub też wrzucać je do specjalnych pojemników, udostępnionych w sklepach handlujących bateriami.

Informacje na temat demontażu akumulatorów można znaleźć w rozdziale „Demontaż/wymiana pakietów akumulatorowych".

Obsługa

Rozpakowanie

▷ Ostrożnie wyjąć produkt z opakowania i usunąć wszelkie materiały opakowaniowe.

Czyszczenie

WSKAZÓWKA – ryzyko szkód materialnych

Do czyszczenia nie należy używać silnych chemikaliów ani agresywnych lub rysujących powierzchnię środków czyszczących.

▷ W razie potrzeby przetrzeć lampę lekko zwilżoną ściereczką.

Montaż

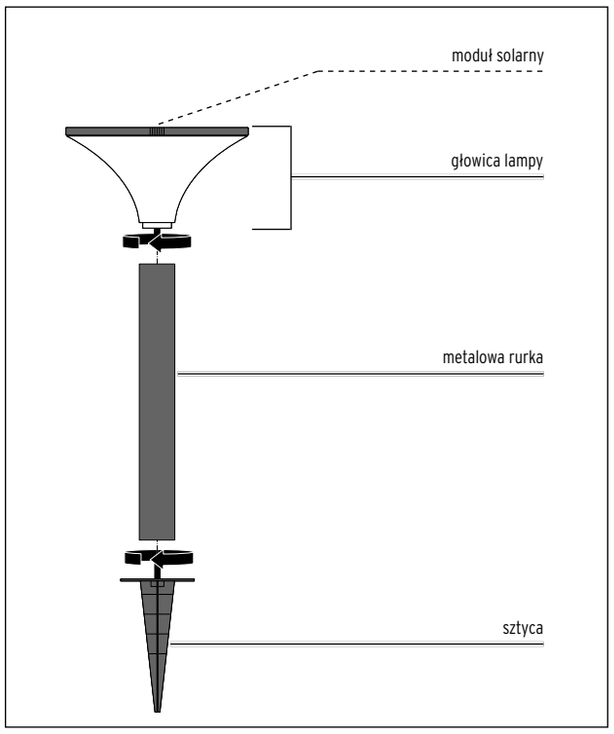

▷ Złożyć lampy w sposób pokazany na rysunku.

Włączanie i wyłączanie lamp

Włącznik/wyłącznik i komora akumulatora znajdują się w głowicy lampy.

1. Odkręcić głowicę lampy od metalowej rurki, jeśli jest przykręcona.

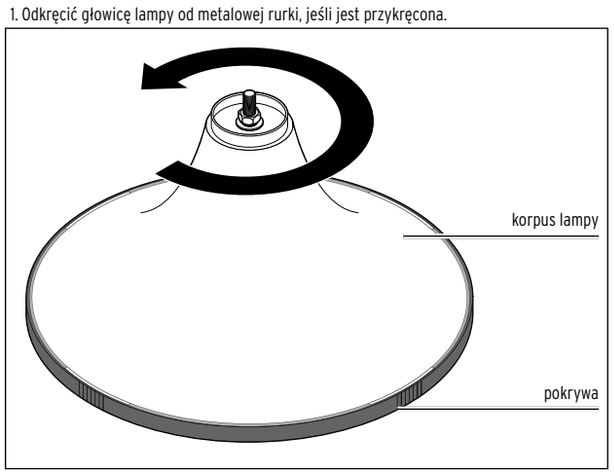

2. Odkręcić korpus lampy od pokrywy.

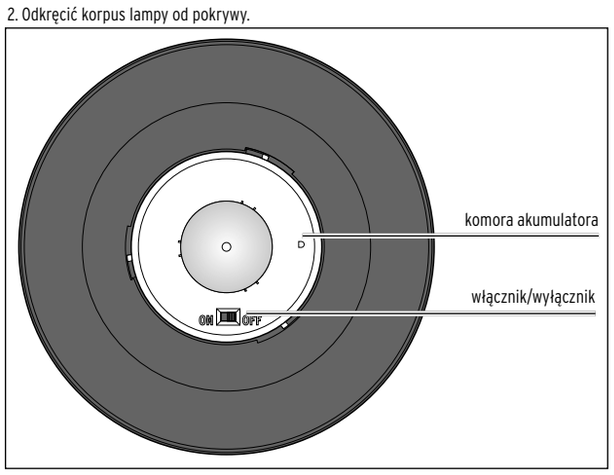

▷ Przesunąć włącznik/wyłącznik do pozycji **ON**, aby włączyć diody LED.

Lampy włączą się automatycznie, gdy zapada ciemność i wyłączą się przy wzrastającym poziomie jasności.

▷ Przesunąć włącznik/wyłącznik do pozycji **OFF**, aby wyłączyć diody LED.

Gdy będzie wystarczająco jasno, pakiety akumulatorowe będą nadal ładowane.

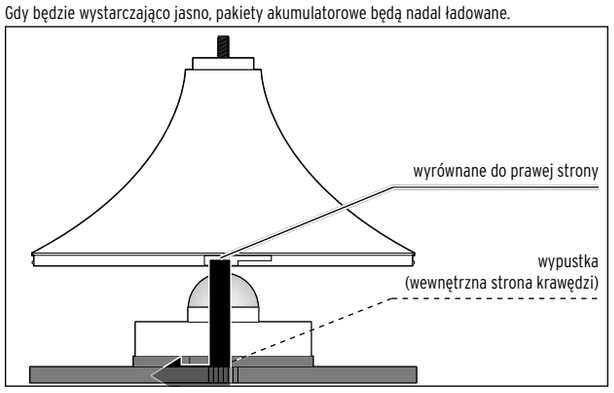

3. Umieścić korpus lampy wgłębieniem na wypustkę po wewnętrznej stronie krawędzi pokrywy i przykręcić korpus lampy do pokrywy.

Wybór miejsca ustawienia lampy

Solarne lampy ogrodowe są niezależne od źródła prądu (gniazdka elektrycznego). Ponieważ jednak działanie lamp uzależnione jest od dopływu promieni słonecznych, należy uwzględnić następujące punkty:

- Solarne lampy ogrodowe należy ustawić w miejscu, w którym w ciągu dnia moduły solarne będą jak najdłużej wystawione na działanie promieni słonecznych.
- Należy unikać miejsca, które w całości lub w dużej części położone jest w cieniu (drzewa, kalenica itp.). Nie umieszczać lamp po północnej stronie budynku. W ciągu dnia natężenie światła słonecznego po stronie północnej jest niewystarczające.
- W nocy solarne lampy ogrodowe nie powinny być przez cały czas oświetlane przez inne źródła światła (np. przez silny reflektor, który oświetla wjazd do garażu itp.). Należy mieć na uwadze, że wiele źródeł światła jest regulowanych czasowo lub reaguje na ruch i może się załączać dopiero późno w nocy.

Ładowanie akumulatorów

Pakiety akumulatorowe mogą być ładowane tylko wtedy, gdy lampy solarne umieszczone są w nasłonecznionym miejscu i moduły solarne są skierowane do góry.

W zależności od pogody i położenia słońca ładowanie pakietów akumulatorowych przez moduły solarne lamp może trwać nawet kilka godzin.

W zimie lub w przypadku dłuższego okresu zachmurzenia może się zdarzyć, że pakiety akumulatorowe nie będą ładowane w wystarczającym stopniu. Można wówczas podjąć następujące działania:

a) Wyłączyć solarne lampy ogrodowe na kilka dni. Pakiety akumulatorowe ładowane są również przy wyłączonych diodach LED.
b) Naładować pakiety akumulatorowe, umieszczając lampy solarne pod włączoną lampą pokojową.
Zachować przy tym minimalny bezpieczny odstęp od materiałów palnych podany na lampie pokojowej. **Nie jest możliwe naładowanie solarnych lamp ogrodowych pod świetlówką kompaktową lub liniową.**

Demontaż/wymiana pakietów akumulatorowych

⚠ **UWAGA** – niebezpieczeństwo odniesienia obrażeń ciała

Nie używać w solarnej lampie ogrodowej zwykłych baterii, których nie da się ponownie naładować. Istnieje niebezpieczeństwo wybuchu!

Pakiety akumulatorowe są przystosowane do długotrwałej eksploatacji. Po dłuższym okresie użytkowania może jednak zajść konieczność wymiany pakietów akumulatorowych.
Akumulatory ulegają naturalnemu zużyciu, dlatego ich wydajność może z czasem słabnąć.

1. Odkręcić głowicę lampy z metalowej rurki, jeśli jest przykręcona.
2. Odkręcić korpus lampy od pokrywy.

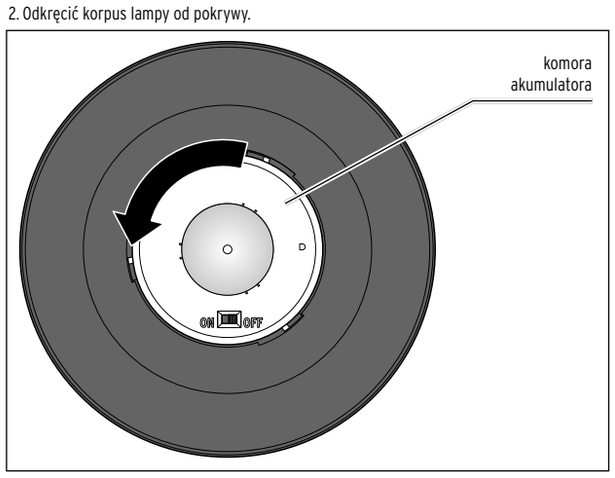

3. Odkręć komorę akumulatora od pokrywy i ostrożnie wyjąć ją tak, aby nie oderwać kabli znajdujących się wewnątrz.

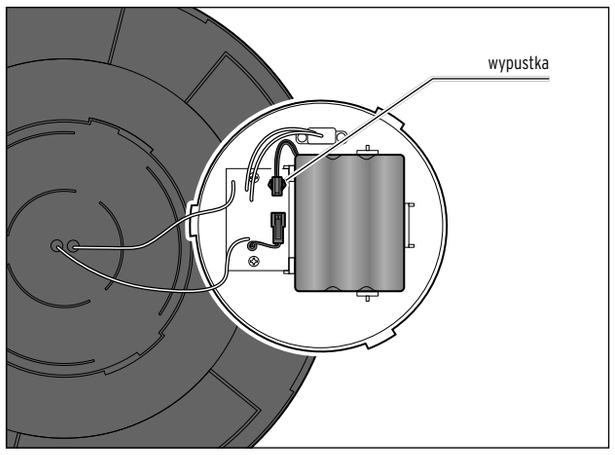

4. Ścisnąć wypustki na wtyku starego pakietu akumulatorowego i wyciągnąć ten wtyk. W razie potrzeby pomóc sobie płaskimi szczypcami.
5. Włożyć wtyk nowego pakietu akumulatorowego. Nowy akumulator można zamówić za pośrednictwem Linii Obsługi Klienta (patrz rozdział „Gwarancja").

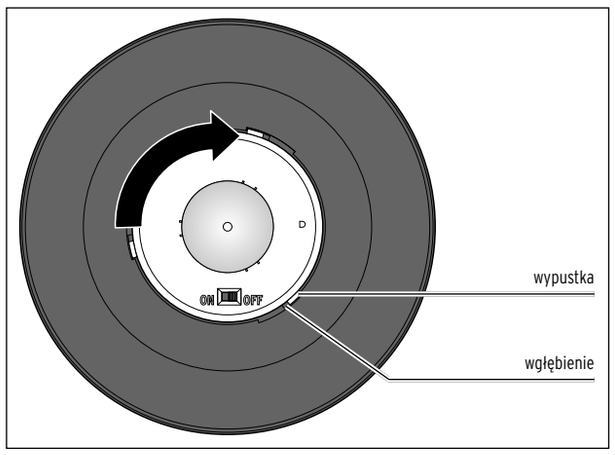

6. Założyć komorę akumulatora, umieszczając wypustki w zagłębieniach pokrywy i obrócić ją do oporu.

Problemy i sposoby ich rozwiązywania

Solarne lampy ogrodowe nie świecą.

- Czy otoczenie nie jest zbyt jasne?
Sprawdzić, czy na solarne lampy ogrodowe nie pada światło pochodzące z innych źródeł (np. latarni ulicznych bądź też lamp sterowanych czasowo lub reagujących na ruch).
W razie potrzeby zmienić miejsce ustawienia lamp.
- Czy pakiety akumulatorowe są całkowicie naładowane?
Patrz rozdział „Obsługa".

Diody LED są zepsute.

- Nie ma możliwości wymiany diod LED.

Solarne lampy ogrodowe świecą jedynie słabym światłem.

- Pakiety akumulatorowe nie są w pełni naładowane lub są zużyte.
Wyłączyć solarne lampy ogrodowe na kilka dni lub naładować je pod włączoną lampą pokojową. Jeżeli nie nastąpi poprawa, należy wymienić pakiety akumulatorowe. Patrz rozdział „Demontaż/wymiana pakietów akumulatorowych".

Moc lamp waha się w zależności od pory roku.

- Jest to zależne od warunków pogodowych i nie stanowi usterki. W lecie warunki pogodowe są najkorzystniejsze, a w zimie najbardziej niekorzystne.

Gwarancja

Tchibo GmbH udziela **3-letniej gwarancji** od daty zakupu.
Tchibo GmbH, Überseering 18, 22297 Hamburg, Germany

W okresie gwarancji wszelkie wady materiałowe lub produkcyjne usuwane są bezpłatnie. Warunkiem skorzystania z gwarancji jest przedłożenie dowodu zakupu produktu w Tchibo lub u autoryzowanego partnera handlowego Tchibo. Gwarancja obowiązuje we wszystkich krajach UE, a także na terenie Szwajcarii i Turcji.

Gwarancją nie są objęte szkody powstałe wskutek nieprawidłowej obsługi produktu lub jego nieprawidłowego odkamieniania, a także części ulegające zużyciu i materiały eksploatacyjne. Można je zamówić poprzez naszą Linię Obsługi Klienta. Naprawy sprzętu niepodlegające gwarancji (tzw. naprawy pozagwarancyjne) mogą zostać odpłatnie wykonane w naszym Centrum Serwisu, o ile jest to jeszcze możliwe.

Niniejsza gwarancja nie ogranicza **praw wynikających z ustawowej rękojmi**.

Serwis i naprawy

Jeżeli wbrew oczekiwaniom ujawni się jakakolwiek wada produktu, należy w pierwszej kolejności skontaktować się z naszą Linią Obsługi Klienta. Nasi pracownicy chętnie pomogą i omówią z Państwem dalszy sposób postępowania.

Jeżeli konieczne będzie przesłanie produktu, należy podać następujące informacje:
- **dane adresowe,**
- **numer telefonu** (dostępny w ciągu dnia) i/lub **adres e-mail,**
- **data zakupu** oraz
- możliwie **jak najdokładniejszy opis usterki.**

Do produktu należy dołączyć **kopię dowodu zakupu**. Produkt należy starannie zapakować, tak aby był właściwie zabezpieczony podczas transportu.
Zgodnie z ustaleniami z naszą Obsługą Klienta produkt zostanie od Państwa odebrany.
Tylko w ten sposób można zagwarantować szybką naprawę i odesłanie produktu.

Można też osobiście oddać produkt w najbliższym sklepie Tchibo.

Jeżeli okaże się, że usterka nie jest objęta gwarancją, należy poinformować nas, czy:
- życzą sobie Państwo przygotowanie kosztorysu, jeśli koszty przekraczają kwotę 65 zł, czy
- produkt ma zostać (odpłatnie) odesłany do Państwa w stanie nienaprawionym, czy też
- produkt ma zostać zutylizowany (bezpłatnie).

Aby uzyskać dodatkowe **informacje o produkcie, zamówić akcesoria lub zapytać o nasz serwis gwarancyjny i pozagwarancyjny** prosimy o kontakt telefoniczny z naszą Linią Obsługi Klienta. W przypadku pytań dotyczących produktu prosimy o podanie numeru artykułu.

Linia Obsługi Klienta

☎ **801 080 016**
(z telefonów stacjonarnych opłata jak za połączenia lokalne,
z telefonów komórkowych wg taryfy danego operatora)

od poniedziałku do piątku w godz. 8:00 - 20:00
w sobotę w godz. 8:00 - 16:00
e-mail: service@tchibo.pl

Numer artykułu: 655 192

Napelemes ösvénylámpák

Kedves Vásárlónk!

Új napelemes ösvénylámpái melegfehér fénnyel világítanak.

Amint besötétedik a lámpában található LED-ek automatikusan bekapcsolnak, és másnap reggel, amint elég világos van, kikapcsolnak.

A napelemes lámpákba épített akkumulátor tárolja a napelemes modul által befogott és árammá alakított energiát.
Így a lámpák huzamosabb borús időjárás esetén is világítanak.

Kívánjuk, hogy lelje örömét a termék használatában!

A Tchibo csapata

Biztonsága érdekében ⚠

Figyelmesen olvassa el a biztonsági előírásokat, és az esetleges sérülések és károk elkerülése érdekében csak az útmutatóban leírt módon használja a terméket. Amennyiben megválik a terméktől, az útmutatót is adja oda az új tulajdonosnak.

Rendeltetés

A napelemes ösvénylámpák állandó kültéri használatra alkalmasak.
A termék magánjellegű felhasználásra alkalmas, üzleti célokra nem használható.

Veszély gyermekek esetében

- A gyermekek nem ismerik fel az elektromos eszközök szakszerűtlen kezeléséből eredő veszélyeket. Ezért a terméket gyermekektől tartsa távol.
- Ne hagyja, hogy a lenyelhető, apró részek (pl. csavarok) vagy a csomagolóanyag gyermek kezébe kerüljenek. Többek között fulladásveszély áll fenn!
- A földbe szúrható karókat gyermekektől tartsa távol.

Sérülésveszély

- Ne szerelje szét a terméket az itt leírtaktól eltérő módon. Semmilyen változtatást ne hajtson végre a terméken. A szakszerűtlenül végzett javítások jelentős veszélyforrássá válhatnak a terméket használó személyre nézve. A szükséges javításokat bízza szakszervizre, vagy forduljon az ügyfélszolgálathoz.
- Ne használja a lámpákat hagyományos, nem újratölthető elemekkel. Robbanásveszély!
- Az akkumulátorokat szétszedni, tűzbe dobni vagy rövidre zárni tilos.
- Ha az akkumulátorból kifolyna a sav, kerülje, hogy az bőrrel, szemmel vagy nyálkahártyával érintkezzen. Adott esetben az érintett testfelületet azonnal mossa le tiszta vízzel, és haladéktalanul forduljon orvoshoz.

Anyagi károk

- A termék megfelel az IP44 védelmi osztálynak, és védett az 1 mm-nél nagyobb átmérőjű szilárd idegen testek és a fröccsenő víz behatolása ellen, de nem szabad vízbe meríteni. A termék legyen megfelelően összeszerelve.
- Ne helyezze a lámpákat olyan mélyedésbe, ahol víz gyűlhet össze.
- A lámpák alján található nyílásokat hagyja mindig szabadon, hogy adott esetben az esővíz, illetve a lecsapódott pára elfolyhasson.
- A napelemes modul a lámpák belsejében található. A lámpákra ne ragasszon semmit, ne takarja le és ne fesse be őket.
- A termék tisztításához ne használjon maró vegyszert, illetve agresszív vagy súroló hatású tisztítószert.
- A LED-ek cseréje különösen hosszú élettartamuk miatt nem szükséges. Nem lehet és nem szabad kicserélni őket.
- A napelemes lámpák kültéren kb. -10 °C-ig használhatók. Ennél hidegebb idő esetén beltéren tárolja a terméket, mert különben megrongálódhat.
- Vegye ki az akkumulátor csomagokat a termékből, ha azok elhasználódtak, vagy ha hosszabb ideig nem használja a terméket. Így elkerülhető a kifolyó sav által okozott kár.

Műszaki adatok

Modell:	655 192
Napelemes modul:	5 V, 1 W
Akkumulátor:	3 db 1,2 V NiMH, 3,6 V / 1000 mAh
Fröccsenő víz elleni védelem:	IP44
Érintésvédelmi osztály:	III
Izzó:	LED
Környezeti hőmérséklet:	-10 és +40 °C között
Made exclusively for:	Tchibo GmbH, Überseering 18, 22297 Hamburg, Germany, www.tchibo.hu

Fenntartjuk magunknak a jogot, hogy a termékfejlesztés során műszaki és optikai változtatásokat hajtsunk végre az árucikken.

CE

Hulladékkezelés

A termék, a csomagolás és a beépített akkumulátorok értékes, újrahasznosítható anyagokból készültek. Az újrahasznosítás csökkenti a hulladék mennyiségét és kíméli a környezetet.

A **csomagolóanyagok** eltávolításakor ügyeljen a szelektív hulladékgyűjtésre. Papír, karton és könnyű csomagolóanyagok eltávolításához használja a helyi gyűjtőhelyeket.

Ezzel a jellel ellátott **készülékek, elemek és akkumulátorok** nem kerülhetnek a háztartási hulladékba!
Önt törvény kötelezi arra, hogy régi, nem használatos készülékét a háztartási hulladéktól különválasztva ártalmatlanítsa. Az elektromos készülékek veszélyes anyagokat tartalmaznak, amelyek nem megfelelő tárolás és ártalmatlanítás esetén károsak lehetnek a környezetre és az egészségre. Régi készülékeket díjmentesen átvevő gyűjtőhelyekkel kapcsolatban az illetékes települési vagy városi hivataltól kaphat felvilágosítást. Az elhasználódott elemeket és akkumulátorokat az illetékes települési, illetve városi hivatalok gyűjtőhelyein vagy a forgalmazó szakkereskedésekben kell leadni.

Az akkumulátor eltávolításáról mindent megtudhat az „Akkumulátor csomag kiszerelése / cseréje" című fejezetből.

Használat

Kicsomagolás

▷ Óvatosan vegye ki a terméket a csomagolásból, és távolítsa el az összes csomagolóanyagot.

Tisztítás

TUDNIVALÓ – anyagi károk

A termék tisztításához ne használjon maró vegyszert, illetve agresszív vagy súroló hatású tisztítószert.

▷ Szükség esetén egy kissé megnedvesített kendővel törölje le a lámpákat.

Összeszerelés

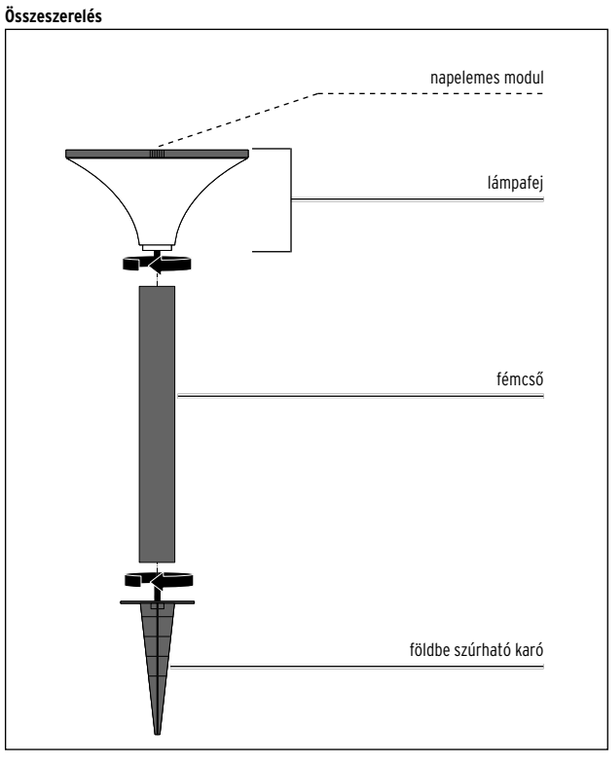

▷ Csavarozza össze a lámpákat a képen látható módon.

Lámpák be- és kikapcsolása

A be-/kikapcsoló gomb és az akkumulátor tartó a lámpafejben található.

1. Ha szükséges, csavarja le a lámpafejet a fémcsőről.

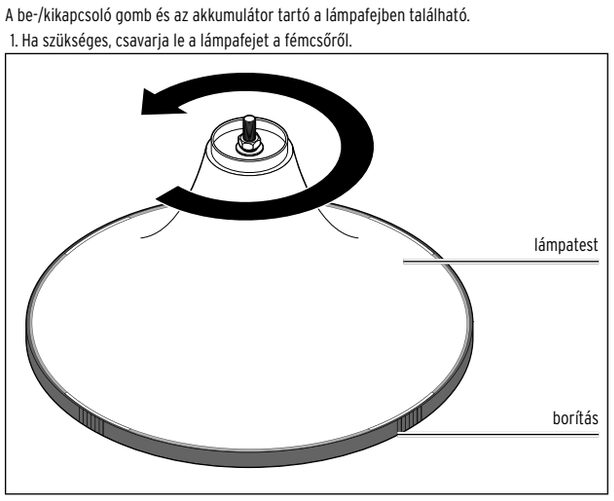

2. Csavarja le a lámpatestet a borításról.

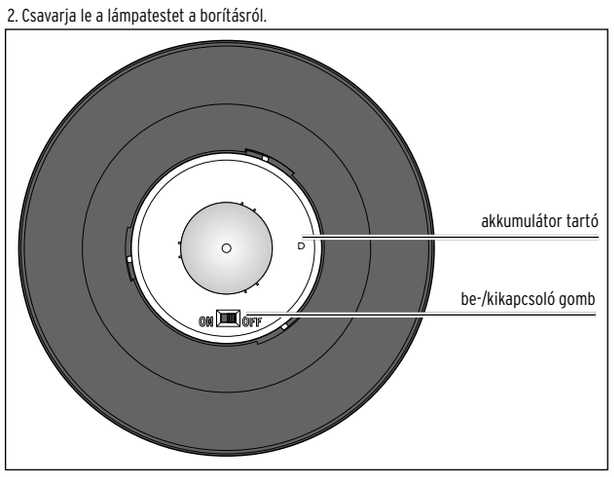

▷ A LED-ek bekapcsolásához tolja a be-/kikapcsoló gombot az **ON**-ra.
Amint elkezd sötétedni, a lámpák bekapcsolnak, és amint világosodni kezd, kikapcsolnak.
▷ A LED-ek kikapcsolásához tolja a be-/kikapcsoló gombot az **OFF**-ra.
Elegendő fény mellett az akkumulátor csomagok továbbra is töltődnek.

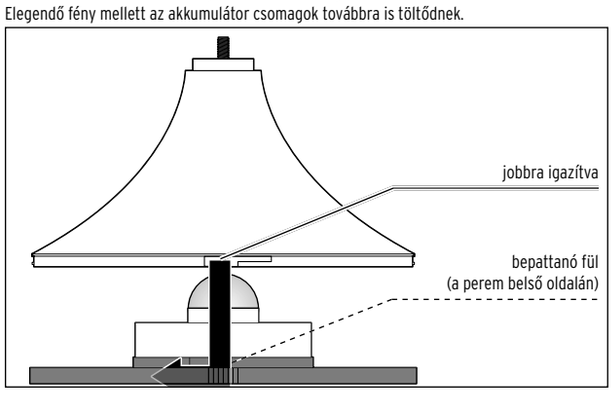

3. Helyezze a lámpatestet a mélyedéssel a borítás peremének belső oldalán található bepattanó fülre, és csavarozza a lámpatestet a borításra.

Felállítás helyének kiválasztása

A napelemes lámpák áramforrástól függetlenül működnek. Mivel azonban szükségük van a napsugárzásra, vegye figyelembe a következő pontokat:

- Olyan helyre helyezze a napelemes lámpákat, ahol a napelemes modult napközben a lehető legtovább éri közvetlen napsugárzás.
- Kerülje az olyan helyeket, amelyek teljesen vagy nagyrészt árnyékban helyezkednek el (fák, tetőgerinc stb.). A lámpákat ne helyezze az épület északi oldalára. Ezen az oldalon napközben nincs elég napfény.
- Éjjel ne világítson folyamatosan egy másik fényforrás a napelemes lámpákra, mint pl. a kocsibeállót megvilágító erős spotlámpa vagy ehhez hasonló. Gondoljon arra, hogy sok fényforrás létezik, amely csak az éjszaka közepén, idő- vagy mozgásérzékelő beállítással kapcsol be.

Akkumulátorok feltöltése

Az akkumulátor csomagok csak akkor tudnak feltöltődni, ha a lámpák a napelemes modullal felfelé, napos helyen találhatók.

Az időjárástól és a napsugárzás erősségétől függően akár néhány órába is beletelhet, mire a napelemes modul teljesen feltölti az akkumulátorokat.

Télen vagy több egymást követő, borús nap esetén előfordulhat, hogy az akkumulátor csomagok nem tudnak megfelelően feltöltődni. Ilyenkor következőképpen járjon el:

a) Néhány napra kapcsolja ki a lámpákat. Az akkumulátor csomagok akkor is töltődnek, amikor a LED-ek ki vannak kapcsolva.
b) Töltse fel a lámpákat egy bekapcsolt szobalámpa alatt. Tartsa be a szobalámpán megadott, éghető anyagoktól való legkisebb távolságot. **A napelemes lámpák nem tölthetők energiatakarékos lámpa vagy fénycső alatt.**

Akkumulátor csomag kiszerelése / cseréje

⚠ **FIGYELEM** – sérülésveszély

Ne használja a lámpákat hagyományos, nem újratölthető elemekkel. Robbanásveszély!

Az akkumulátor csomagokat hosszú használatra tervezték. Hosszú használati idő esetén azonban szükséges lehet az akkumulátor csomagok cseréje. Az akkumulátorok természetes elhasználódásnak vannak kitéve, és teljesítményük idővel csökkenhet.

1. Ha szükséges, csavarja le a lámpafejet a fémcsőről.
2. Csavarja le a lámpatestet a burkolatról.

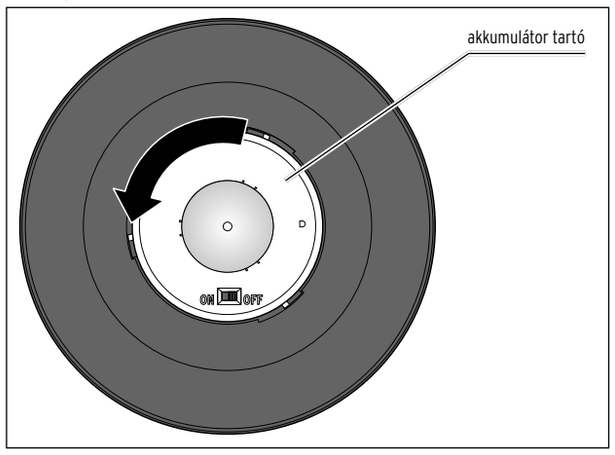

3. Csavarja le az akkumulátor tartót a borításról, és óvatosan vegye ki az akkumulátor tartót, hogy ne szakítsa le a benne lévő kábeleket.

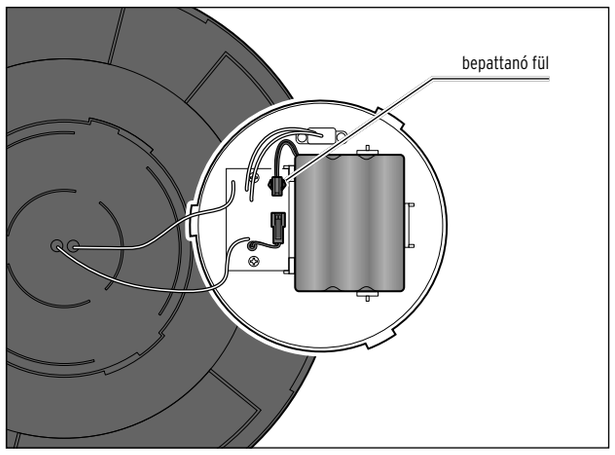

4. Nyomja össze a régi akkumulátor csomag dugójának bepattanó füleit, majd húzza ki a dugót. Szükség esetén használjon laposfogót.
5. Dugja be az új akkumulátor csomag dugóját. Ha új akkumulátor csomagra lenne szüksége, kérjük forduljon az ügyfélszolgálatunkhoz (lásd „Garancia" fejezet).

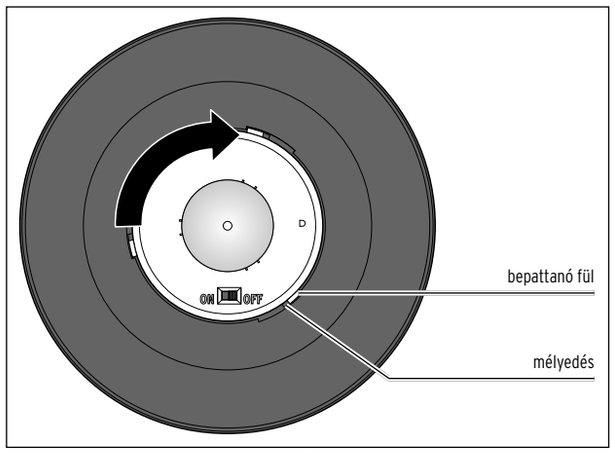

6. Helyezze az akkumulátor tartót a bepattanó fülekkel a borítás mélyedéseibe, és ütközésig csavarja rá.

Üzemzavar / Hibaelhárítás

A napelemes lámpák nem világítanak.

- Túl világos van a közelükben? Ellenőrizze, hogy más fényforrások fénye (pl. utcai világítás vagy időbeállítóval vagy mozgásérzékelővel ellátott kültéri lámpa) nem világítja-e meg a lámpákat. Szükség esetén helyezze máshova.
- Teljesen fel vannak töltve az akkumulátor csomagok? Lásd a „Használat" fejezetet.

A LED-ek meghibásodtak.

- A LED-eket nem lehet kicserélni.

A napelemes lámpák csak halványan világítanak.

- Az akkumulátorok nincsenek teljesen feltöltve vagy elhasználódtak. Kapcsolja ki a lámpákat néhány napra vagy töltse fel egy bekapcsolt szobalámpa alatt, illetve cserélje ki. Ha nem lesz erősebb a fény, akkor esetleg ki kell cserélni az akkumulátor csomagokat. Lásd az „Akkumulátor csomag kiszerelése / cseréje".

A teljesítmény ingadozik az évszakok függvényében.

- Ez az időjárástól függ és nem hiba. Nyáron a legideálisabbak az időjárási feltételek, télen pedig a legkedvezőtlenebbek.

Garanciális feltételek

A Tchibo Budapest Kft. (továbbiakban: Forgalmazó) garanciát vállal a termék kifogástalan minőségéért.

Jótállási feltételek:

A Forgalmazó – az egyes tartós fogyasztási cikkekre vonatkozó kötelező jótállásról szóló 151/2003 (IX. 22.) Kormányrendelet alapján – fogyasztói szerződés keretében általa értékesített, jelen jótállási jegyen feltüntetett, új tartós fogyasztási cikkre **3 éves időtartamra kötelező jótállást vállal**. A kötelező jótállás 3 éves időtartama a fogyasztási cikk fogyasztó részére történő átadásával, vagy ha az üzembe helyezést a Forgalmazó, illetve megbízottja végzi, az üzembe helyezése napjával kezdődik. A kötelező jótállás Magyarország közigazgatási területén érvényes.

A jótállási igény **a jótállási jeggyel** érvényesíthető (151/2003. (IX.22.) Kormányrendelet 4. §. (1)). A jótállási jogokat a fogyasztási cikk tulajdonosa érvényesítheti, feltéve, hogy fogyasztónak minősül. (A 2013. évi V. tv. (Ptk.) 8:1. § 3. pontja értelmében fogyasztó: a szakmája, önálló foglalkozása vagy üzleti tevékenysége körén kívül eljáró természetes személy.)
A 19/2014. (IV.29.) NGM rendelet 3. §-a értelmében, szavatossági igénye érvényesítésekor a szerződés megkötését a fogyasztónak kell bizonyítania. A szerződés megkötését bizonyítottnak kell tekinteni, ha az **ellenérték megfizetését igazoló bizonylatot** - az általános forgalmi adóról szóló törvény alapján kibocsátott számlát vagy nyugtát - a fogyasztó bemutatja.
A Forgalmazó kéri a Tisztelt Vásárlókat, hogy a jótállási igények zökkenőmentes érvényesítése érdekében az ellenérték megfizetését igazoló bizonylatot feltétlenül őrizzék meg!

A Forgalmazó kéri továbbá a Vásárlókat, hogy a készülék használatba vétele előtt figyelmesen olvassák végig a használati (kezelési) útmutatót.

A Fogyasztó jótálláson és szavatosságon alapuló jogai: a Polgári Törvénykönyvről szóló 2013. évi V. tv.; az egyes tartós fogyasztási cikkekre vonatkozó kötelező jótállásról szóló 151/2003. (IX. 22.) Kormányrendelet; valamint a fogyasztó és vállalkozás közötti szerződés keretében eladott dolgokra vonatkozó szavatossági és jótállási igények intézésének eljárási szabályairól szóló 19/2014. (IV. 29.) NGM rendelet szabályozza. A jelen jótállási jegybe foglalt kötelező jótállás a Fogyasztók törvényből eredő szavatossági és egyéb jogait nem érinti.

A Ptk. 6:159. §-a alapján a jogosult kijavítást vagy kicserélést igényelhet, kivéve, ha a választott kellékszavatossági jog teljesítése lehetetlen, vagy ha az a kötelezettnek – másik kellékszavatossági igény teljesítésével összehasonlítva - aránytalan többletköltséget eredményezne, figyelembe véve a szolgáltatás hibátlan állapotban képviselt értékét, a szerződésszegés súlyát és a kellékszavatossági jog teljesítésével a jogosultnak okozott érdeksérelmet; vagy az ellenszolgáltatás arányos leszállítását igényelheti, a hibát a kötelezett költségére maga kijavíthatja vagy mással kijavíttathatja, vagy a szerződéstől elállhat, ha a kötelezett a kijavítást vagy a kicserélést nem vállalta, e kötelezettségének - a dolog tulajdonságaira és a jogosult által elvárható rendeltetésére figyelemmel megfelelő határidőn belül, a jogosult érdekeit kímélve - nem tud eleget tenni, vagy ha a jogosultnak a kijavításhoz vagy kicseréléshez fűződő érdeke megszűnt. Jelentéktelen hiba miatt elállásnak nincs helye.

A 151/2003 (IX.22.) Kormányrendelet 7. §-a szerint, ha a fogyasztó a fogyasztási cikk meghibásodása miatt a vásárlástól (üzembe helyezéstől) számított három munkanapon belül érvényesít csereigényt, a vállalkozás nem hivatkozhat a Polgári Törvénykönyvről szóló 2013. évi V. törvény 6:159. § (2) bekezdés a) pontja értelmében aránytalan többlet költségre, hanem köteles a fogyasztási cikket kicserélni, feltéve, hogy a meghibásodás a rendeltetésszerű használatot akadályozza. A fogyasztónak a jótálláson alapuló igénye érvényesítésével kapcsolatos nyilatkozatát a forgalmazóhoz kell intéznie.

A nem rendeltetésszerű használat elkerülése érdekében a termékhez használati (kezelési) útmutatót mellékelünk. Kérjük, hogy az abban foglaltakat, saját érdekében tartsa be, mert a használati útmutatótól eltérő használat, kezelés folytán bekövetkezett hiba esetén a készülékért jótállást nem vállalunk. Nem vonatkozik a jótállás a kopásnak kitett részekre, a vízkő okozta károkra és a felhasználásra kerülő anyagokra sem. A kötelező jótállás megszűnését eredményezi a szakszerűtlen szerelés és üzembe helyezés, a jótállási időn belül történő illetéktelen beavatkozás.

A jelen jótállás nem korlátozza a törvényben előírt szavatossági jogokat.

Szerviz és javítás

Ha a várakozással ellentétben mégis valamilyen meghibásodás lépne fel, akkor kérjük, hogy először forduljon ügyfélszolgálatunkhoz. Kollégáink örömmel állnak rendelkezésére, és megbeszélik Önnel a további lépéseket.

Ha a terméket be kell küldeni javításra, akkor kérjük, adja meg a következő adatokat:
- a **címét**,
- egy **telefonszámot** (napközben) és/vagy egy **e-mail címet**,
- a **vásárlás dátumát** és
- egy lehetőleg **pontos hibaleírást**.

A termékkel együtt küldje el **a vásárlást igazoló bizonylat és a jótállási jegy másolatát**. Gondosan csomagolja be a terméket, nehogy a szállítás során megsérüljön, és az ügyfélszolgálatunkkal megbeszélt módon, a terméket el fogják hozni Öntől. Csak így biztosíthatjuk a gyors javítást és visszaküldést. A készüléket személyesen is leadhatja bármely Tchibo üzletben.

Jótálláson kívül eső eljárás esetén kérjük, tudassa velünk, hogy:
- szeretne-e árajánlatot a javítás költségéről, vagy
- javítás nélkül küldjük-e vissza a terméket (a csomagküldés díja Önt terheli), vagy
- ártalmatlanítsuk-e a terméket (díjmentesen).

Ha kérdése lenne a termékkel vagy a szerviz lebonyolításával kapcsolatban, akkor forduljon bizalommal ügyfélszolgálatunkhoz. Kérjük tartsa készenlétben a termék cikkszámát.

Ügyfélszolgálat

☎ **06-80-021-375**
(ingyenesen hívható)
Hétfő – péntek: 8:00 – 20:00
Szombat: 8:00 – 16:00
E-mail: ugyfelszolgalat@tchibo.hu

Jótállási jegy

Kérjük, a jótállási jegyet nyomtatott betűkkel töltse ki!

Termék megnevezése _____

Jótállás kezdete _____

Gyártó:	**Importőr:**	**Forgalmazó:**
Tchibo GmbH	Tchibo GmbH	Tchibo Budapest Kft.
Überseering 18	Überseering 18	2040 Budaörs
22297 Hamburg	22297 Hamburg	Neumann János u. 1.
NÉMETORSZÁG	NÉMETORSZÁG	MAGYARORSZÁG

Cikkszám: 655 192

Tchibo GmbH D-22290 Hamburg · 129093FV03X00XIII · 2022-09